ООО «НПФ Престиж-Н»
410010, г. Саратов, ул. Геофизическая, 31/45, оф. 291
ИНН / КПП 6452952119 / 645201001 р/с 40702810211010023629 в Филиал «Бизнес» ПАО «Совкомбанк» г.Москва, к/с 30101810045250000058, БИК 044525058
e-mail: agro-prestig@yandex.ru www.plugi-pbs.jimdo.com
тел. +7-927-106-31-72; +7-904-701-3333

Коммерческое предложение

Уважаемые коллеги!

По Вашему обращению в наличии нет плуга ПБС-11П, делаем под заказ. Предлагаем плуг ПБС-10П с лучшими характеристиками рамы, чем у ПБС-11П и 12П. Рама ПБС-10П жесткая, без складывания гидравликой левого и правого крыла. В эксплуатации выше надежность работы. Плуг предлагается по цене 1 120 000,0 без НДС (доставка со склада г.Энгельс, Саратовской обл. самовывозом).

Прицепной плуг ПБС-10П

Ширина захвата, м…….....4,8-6,0
Количество рабочих органов, шт……..…8-10
Глубина обработки, см…….…… до 30
Рабочая скорость, км/ч……..…до 12
Производительность в час, га……..4,5-5,4
Погектарный расход топлива, кг/га……..12-14
Масса, кг……..……..4200

Рама плуга шарнирная. Агрегатируется с тракторами мощностью 350-550л.с.

Прицепной плуг поставляется в разборном виде. Состоит из прицепного лафета опирающегося на четыре колеса (ГАЗ-53), рамы плуга и проставки между плугом и лафетом. На плуг можно устанавливать в зависимости от мощности трактора и глубины обработки почвы от 8 до 10 рабочих органов. Подьем и опускание плуга осуществляется двумя гидроцилиндрами.

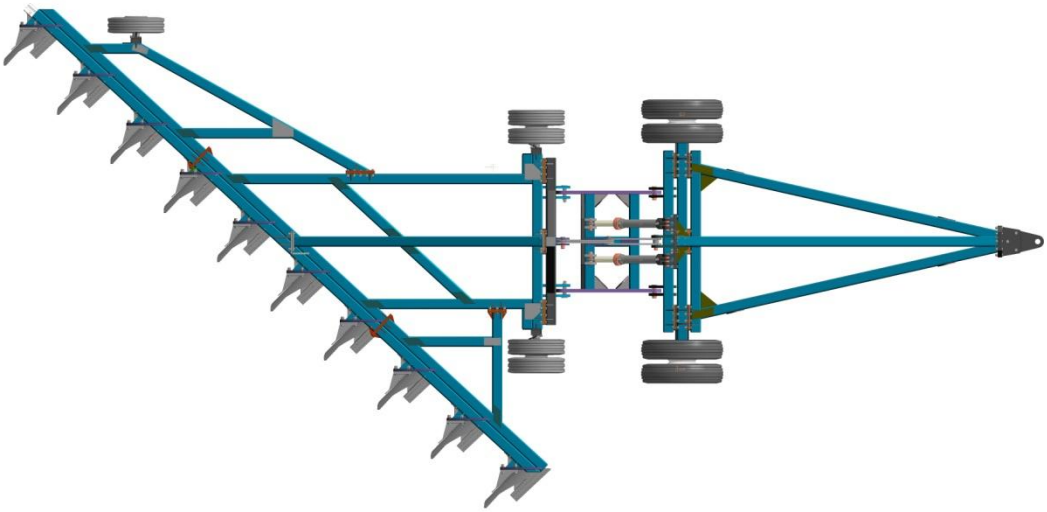

Плуг комплектуется корпусами КБ-03-6, включающими левый серийный лемех П-702 (ширина 40см) и правый лемех (ширина 20см, изготавливается из серийного лемеха П-702). Правый короткий лемех установлен впереди левого лемеха, что снижает сопротивление плуга и увеличивает заглубляющуюся способность корпуса.

Толщина стойки 40мм, закрепляется на 4 отверстия в кронштейн рамы плуга, который охватывает две трубы 120х120мм, толщина стенки 10мм.

Корпус КБ-03-6

Между компаниями составляется договор поставки сельскохозяйственной техники, при передаче подписывается акт приема-передачи, передается комплект документов: паспорт, техническое описание и инструкция по эксплуатации, УПД (счет/фактура).

Для транспортировки плуга достаточно транспортного средства:

Автомобиль с прицепом (автопоезд):

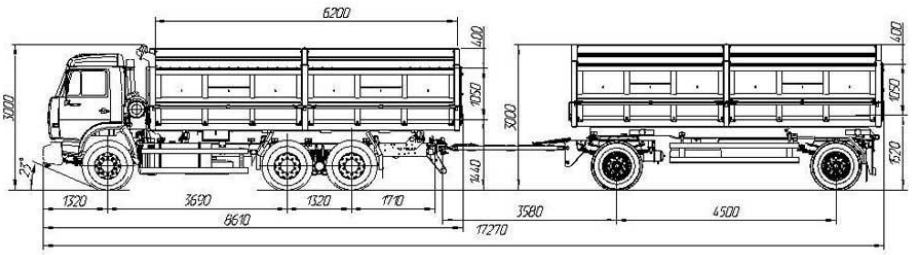

Автомобиль с полуприцепом:

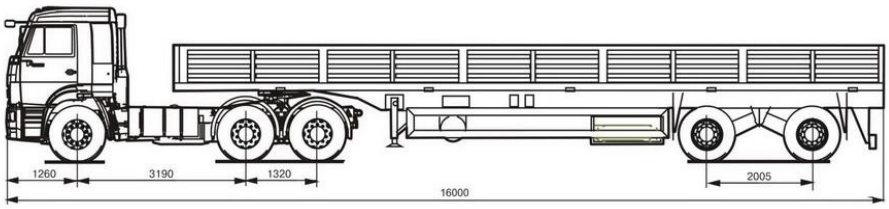

Адрес: Саратов, ул. Бахметьевская, 5, комн. 2.16
Тел.: 8-9271063172; 8-9272217687; 8-904-701-33-33
E-mail: agro-prestig@yandex.ru
https:плуги-пбс.рф www.plugi-pbs.jimdo.com

С уважением к Вам и вашему бизнесу, Старцев Сергей Викторович.